F-F (1:75)

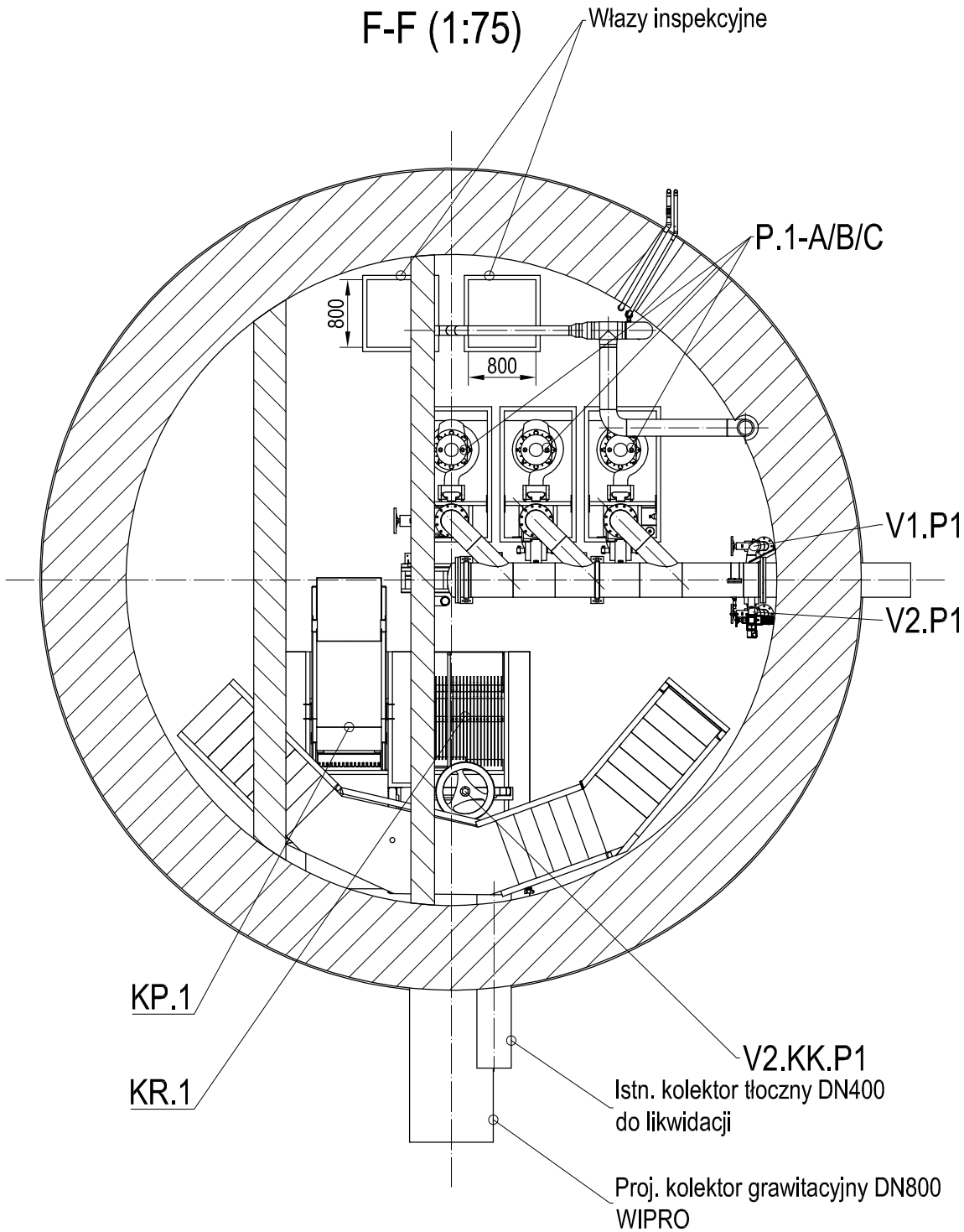

G-G (1:75)

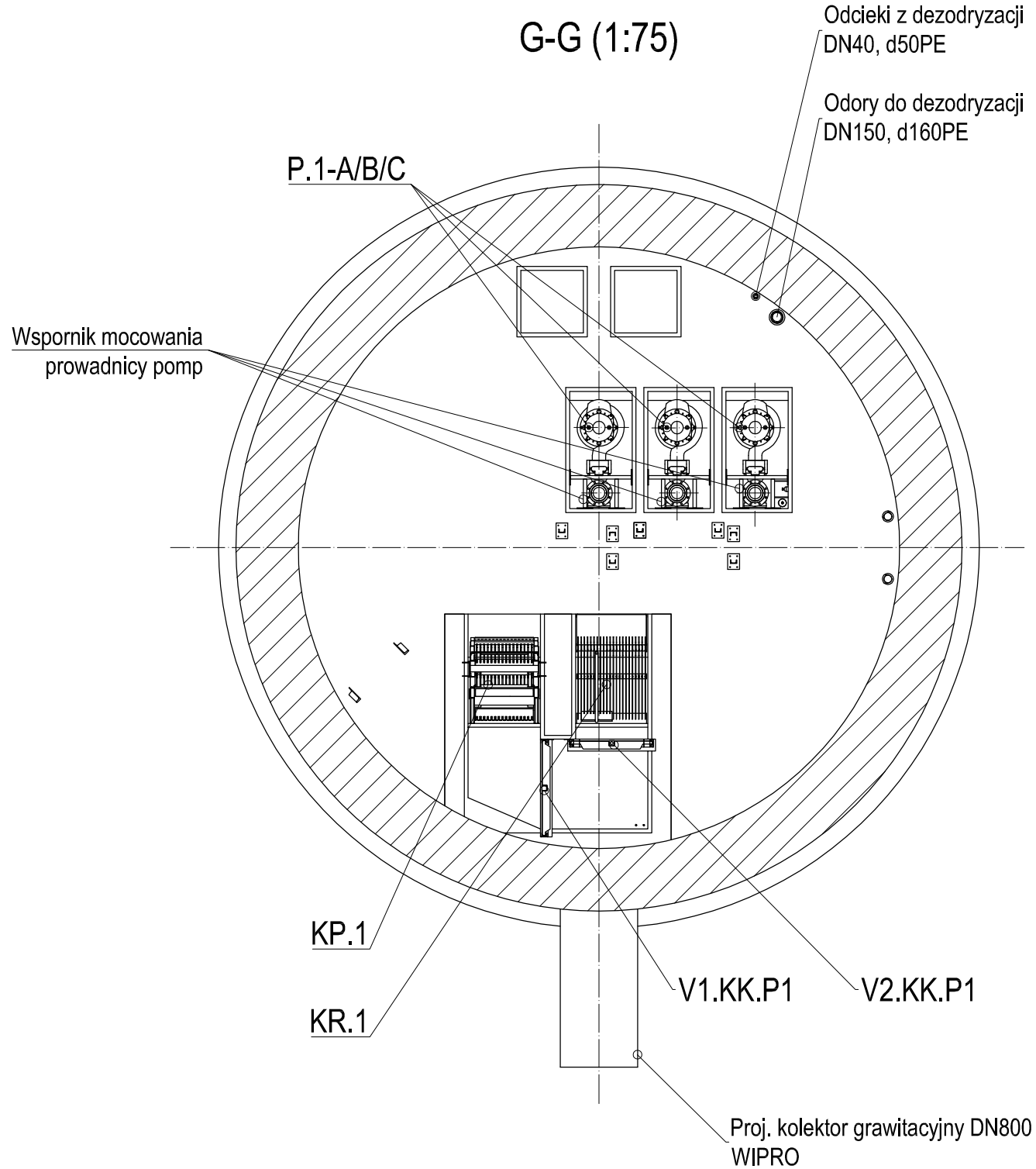

UWAGI:

1. Lokalizację uzbrojenia podziemnego podano na podstawie danych archiwalnych. Rzeczywista lokalizacja uzbrojenia może być różna.
2. W miejscu inwestycji występują kolizje z istniejaca infrastruktura podziemną. Zaleca się ręcznie wykonywać prace ziemne. Zabezpieczenie wykopów zgodnie z regułmi BHP.
3. Kanały ściekowe wykonać ze spadkiem 4‰ w kierunku odpływu. Przykrycie kanałów - krata kompozytowa kryta z powierzchnią antypoślizgową.
4. Otwory do montażu rurociągów techologicznych wykonać jako wiercone. Przejścia szczelne wykonać przy użyciu podwójnych łańcuchów uszczelniających Integra-Gliwice, śruby A2.
5. Przejścia rurociągów przez przegrody budowlane powyżej poziomu gruntu wykonać w tulejach ochronnych. Przejście uszczelnić pianą PU, a powierzchnię zamaskować np. rozetą.
6. Połączenia rurociągów wykonywać zgodnie z zaleceniami producenta dla danego materiału przy zwróceniu szczególnej uwagi na warunki atmosferyczne i temperaturowe.
7. Mocowanie rurociągów wg wytycznych producenta systemu instalacyjnego przy użyciu obejm systemowych np. WURTH, NICZUK, dla temperatury medium +40°C. Obejmy z tworzywa sztucznego (PE, PP) lub stali nierdzewnej 0H18N9
8. Do połączeń kołnierzowych stosować uszczelki płaskie z pierścieniem stabilizującym.
9. Elementy metalowe konstrukcji i urządzeń mocować do elementów budowlanych przy użyciu systemów wklejanych z kotwami A4, oraz separować od podłoża przekładkami z HDPE ~#6 - 8mm. Wszystkie połączenia gwintowe zabezpieczyć przed zatarciem.
10. Przedstawiono propozycję konstrukcji wsporczej rurociągów, mat stal St cynkowana ogniowo. Konstrukcje wsporcze muszą być oczyszczone, odtłuszczone i odrdzewione zgodnie z PN-ISO-8501-1:1996, a następnie malowane proszkowo zgodnie z kolorystyką na obiekcie.
11. Przedstawiono propozycję wsporników rurociągów oraz konsol montażowych.
12. Rysunki rozpatrywać łącznie z częścią opisową projektu, oraz pozostałymi branżami.

Rewizja:

1. Uzupełniono instalację płuczącą o zasuwę DN150 z napędem elektrycznym zamkij / otwórz .

INWESTOR PGK w Płońsku Sp. z o.o. ul. Mickiewicza 4; 09-100 Płońsk T.: +4823 662 4278; F.: +4823 662 4278			PGK Przedsiębiorstwo Gospodarki Komunalnej w Płońsku Sp. z o.o.			
JEDNOSTKA PROJEKTOWA WT-PLAN Tomasz Włodarczyk ul. Jodłowa 2; 05-555 Tarczyn T.: +48 609 445 266; twlodarczyk@wtplan.pl			WT-PLAN			
PROJEKTOWAŁ Tomasz WŁODARCZYK			NR UPRAWNIEŃ MAZ/0218/POOS/07		DATA X 2015	PODPIS
PROJEKTOWAŁ			NR UPRAWNIEŃ		DATA	PODPIS
PROJEKTOWAŁ			NR UPRAWNIEŃ		DATA	PODPIS
SPRAWDZAŁ Andrzej DROŻDŻ			NR UPRAWNIEŃ St-197/89		DATA X 2015	PODPIS
OBIEKT POMPOWNIA ŚCIEKÓW P-1 ul. Żołnierzy Wyklętych, Płońsk, Dz. Nr 399/2, 399/4			TYTUŁ RYSUNKU POMPOWNIA ŚCIEKÓW P-1 PRZEKRÓJ F-F, G-G			NR RYSUNKU 1416/ T1-17
WERSJA 01	FAZA PB-W	BRANŻA T	NR UMOWY 1/ZO/S/PP/2015	ARKUSZ A-3	SKALA 1:75	DATA paźdz 2015