Ilość	1 kpl	Mat.	Stal konstrukcyjna	Masa	~192kg

- Krawędzie fazować 1,5x1,5mm
- Konstrukcję cynkować ogniowo oraz malować proszkowo. Kolor malowania ustalić z Inwestorem
- Opracowanie szczegółów konstrukcyjnych, w tym wymiarów, po stronie wykonawcy

Lp	Opis	Ilość	Uwagi
1	Blacha l150x6	3,6	-
2	Kątownik L45x5	8,4	-
3	Ceownik C80	14,2	-
4	Rura 60x40x4	3,3	-
5	Blacha l150x10	1,4	-

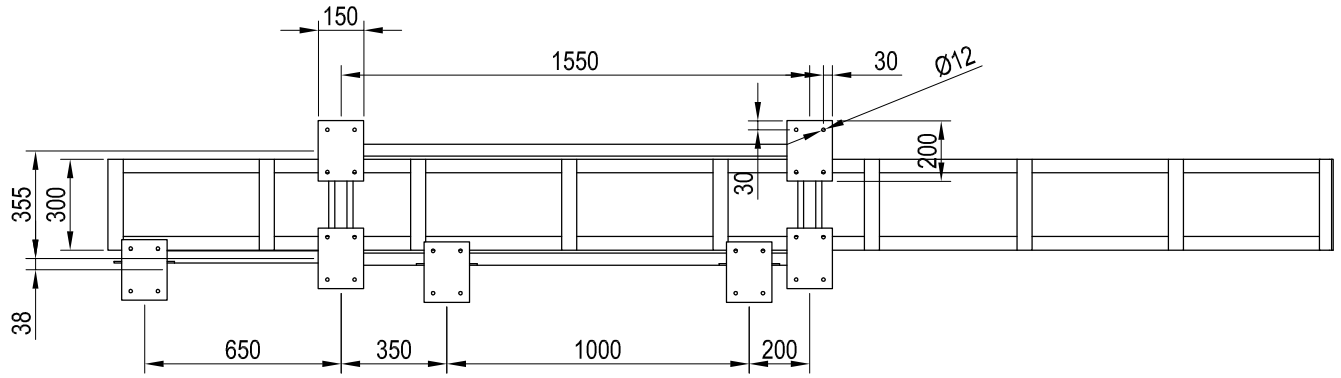

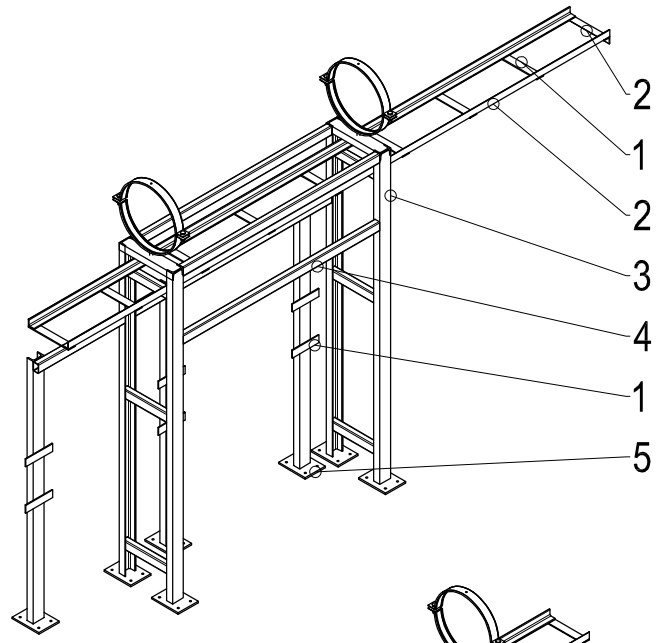

A-A (1:25)

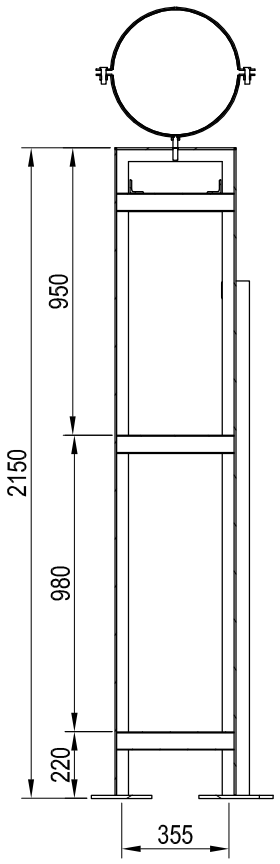

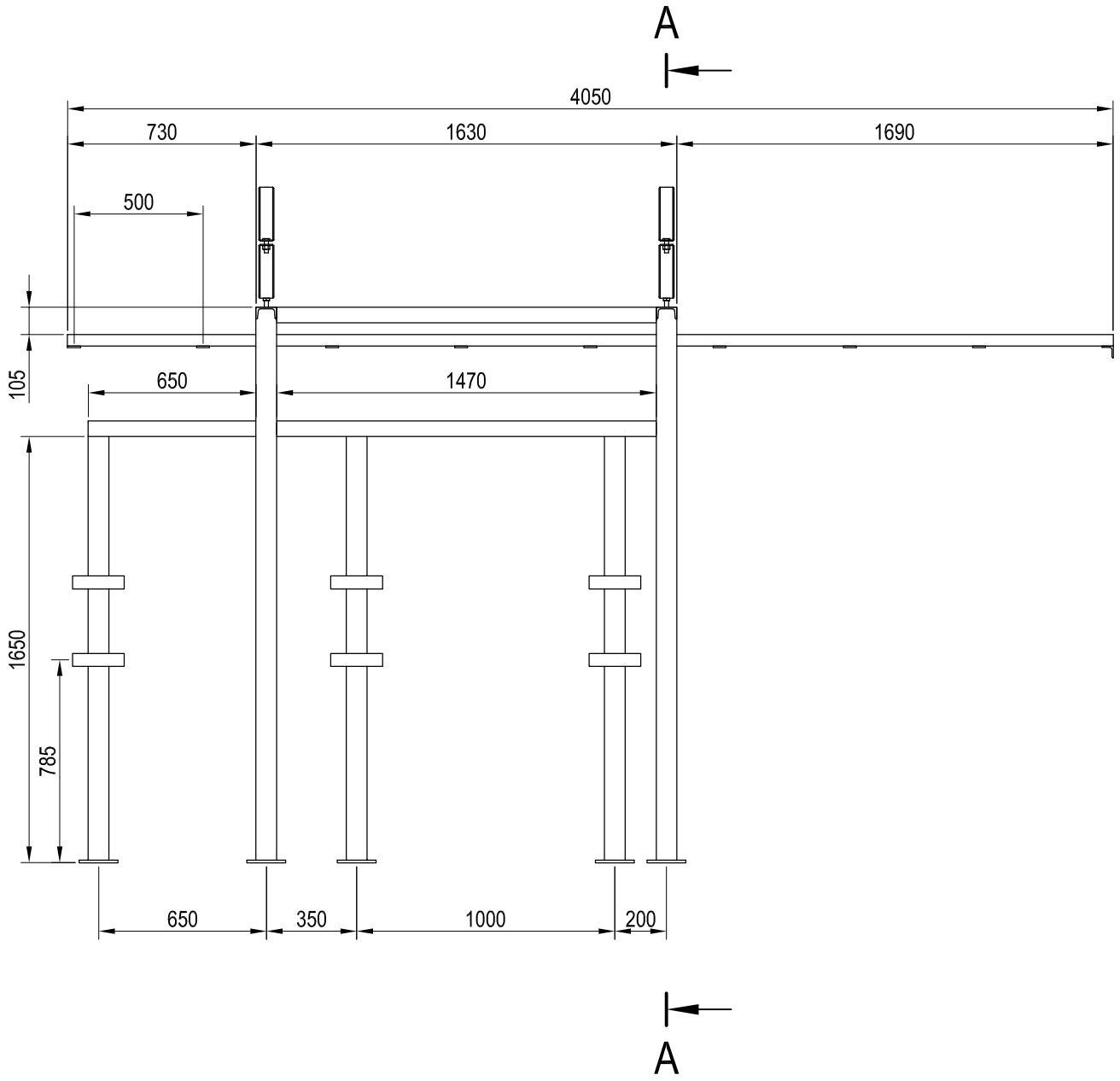

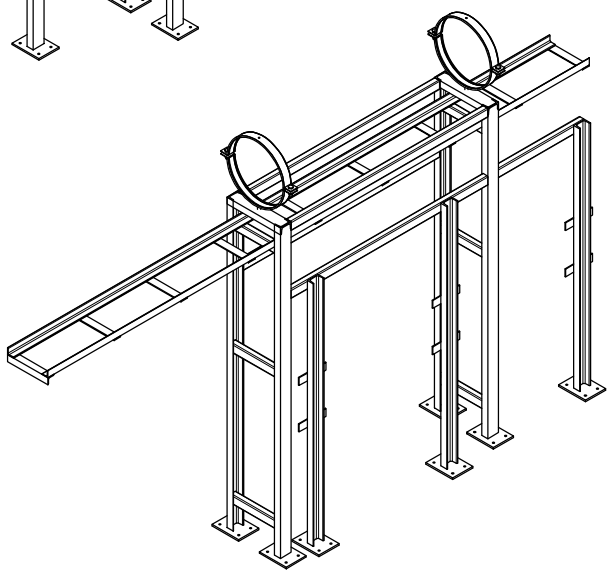

INWESTOR PGK w Płońsku Sp. z o.o. ul. Mickiewicza 4; 09-100 Płońsk T.: +4823 662 4278; F.: +4823 662 4278			PGK Przedsiębiorstwo Gospodarki Komunalnej w Płońsku Sp. z o.o.		
JEDNOSTKA PROJEKTOWA WT-PLAN Tomasz Włodarczyk ul. Jodłowa 2; 05-555 Tarczyn T.: +48 609 445 266; twlodarczyk@wtplan.pl			WT-PLAN		
PROJEKTOWAŁ Tomasz WŁODARCZYK	NR UPRAWNIEŃ MAZ/0218/POOS/07		DATA III 2015	PODPIS	
PROJEKTOWAŁ	NR UPRAWNIEŃ		DATA	PODPIS	
PROJEKTOWAŁ	NR UPRAWNIEŃ		DATA	PODPIS	
SPRAWDZAŁ Andrzej DROŻDŻ	NR UPRAWNIEŃ St-197/89		DATA III 2015	PODPIS	
OBIEKT POMPOWNIA ŚCIEKÓW P-1 ul. Żołnierzy Wyklętych, Płońsk, Dz. Nr 399/2, 399/4	TYTUŁ RYSUNKU POMPOWNIA ŚCIEKÓW P-1 RAMA WSPORCZA KOLEKTORA TŁOCZNEGO Szkic technologiczny			NR RYSUNKU 1416/ T1-91	
WERSJA 00	FAZA PB-W	BRANŻA T	NR UMOWY 1/ZO/S/PP/2015	ARKUSZ A-3	SKALA 1:25	DATA marzec 2015