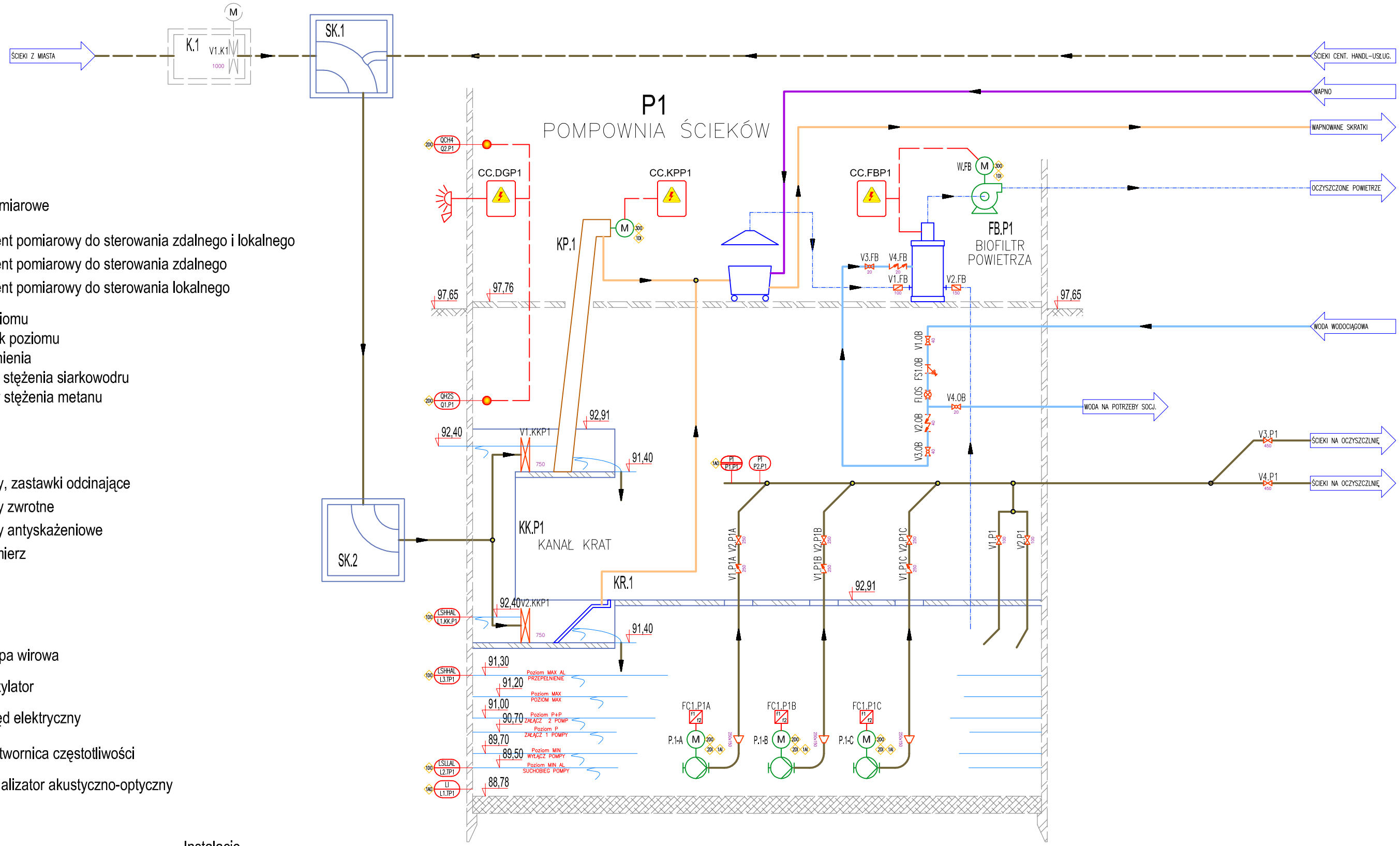

LEGENDA:

Instrumenty pomiarowe

- XXX YYY - instrument pomiarowy do sterowania zdalnego i lokalnego
- XXX YYY - instrument pomiarowy do sterowania zdalnego
- XXX YYY - instrument pomiarowy do sterowania lokalnego

LI - pomiar poziomu
LS - przełącznik poziomu
PI - pomiar ciśnienia
QH2S - pomiar stężenia siarkowodru
QCH4 - pomiar stężenia metanu

Armatura

- XXX YY - zawory, zastawki odcinające
- XXX YY - zawory zwrotne
- XXX YY - zawory antyskażeniowe
- XXX YY - wodomierz

Urządzenia

- pompa wirowa
- wentylator
- M - napęd elektryczny
- FCX.YYY f1 f2 - przetwornica częstotliwości
- sygnalizator akustyczno-optyczny

Oznaczenia

P.1-x	Pompy
KP.1	Krata pionowa
KR.1	Krata ręczna
W.FB	Wentylator filtra biologicznego
K.1	Komora kanalizacyjna
SK.x	Studnia kanalizacyjna

Instalacje

- ścieki
- skratki
- powietrze (odory, wentylacja)
- woda wodociągowa
- wapno

- obiekty istniejące,
- obiekty projektowane,

INWESTOR: PGK w Płońsku, ul. Mickiewicza 4; 09-100 Płońsk, T.: +4823 662 4278; F.: +4823 662 4278 — PGK Przedsiębiorstwo Gospodarki Komunalnej w Płońsku Sp. z o.o.					
JEDNOSTKA PROJEKTOWA: WT-PLAN Tomasz Włodarczyk, ul. Jodłowa 2; 05-555 Tarczyn, T.: +48 609 445 266; twlodarczyk@wtplan.pl — WT-PLAN					
PROJEKTOWAŁ: Tomasz WŁODARCZYK	NR UPRAWNIEŃ: MAZ/0218/POOS/07	DATA: III 2015	PODPIS		
PROJEKTOWAŁ	NR UPRAWNIEŃ	DATA	PODPIS		
PROJEKTOWAŁ	NR UPRAWNIEŃ	DATA	PODPIS		
SPRAWDZAŁ: Andrzej DROŻDŻ	NR UPRAWNIEŃ: St-197/89	DATA: III 2015	PODPIS		
OBIEKT: POMPOWNIA ŚCIEKÓW P-1, ul. Żołnierzy Wyklętych, Płońsk, Dz. Nr 399/2, 399/4	TYTUŁ RYSUNKU: POMPOWNIA ŚCIEKÓW P-1, SCHEMAT TECHNOLOGICZNY	NR RYSUNKU: 1416 / T1-01			
WERSJA: 00	FAZA: PB-W	BRANŻA: T	NR UMOWY: 1/ZO/S/PP/2015	ARKUSZ: A-3	SKALA: ---	DATA: marzec 2015